# Sluitpot detailtekeningen



## SLUITPOT DETAILTEKENING - VOORPLAATBREEDTE 29MM

aanzicht sluitpot IBW2 - deurdikte 38mm

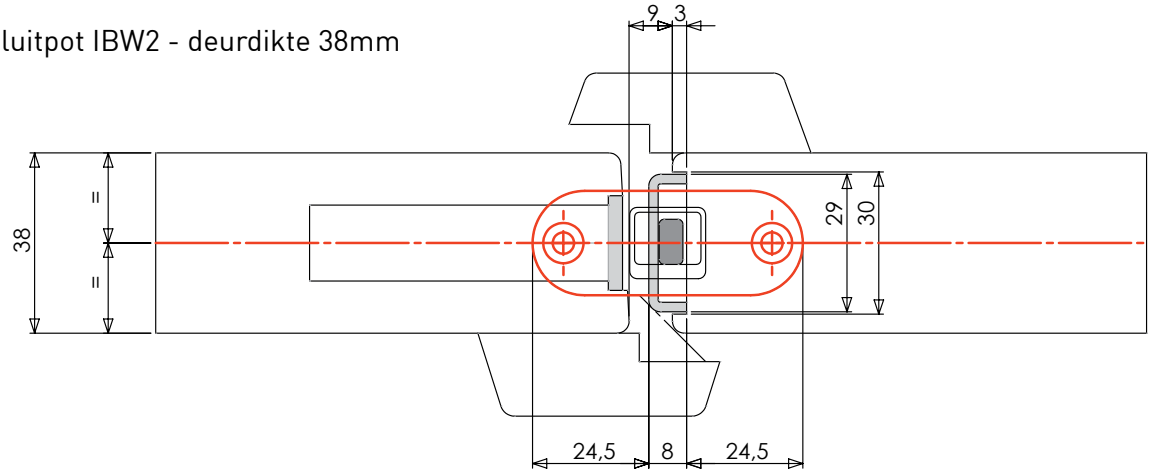


## SLUITPOT DETAILTEKENING - VOORPLAATBREEDTE 29MM

aanzicht sluitpot IBW2 - deurdikte 54mm

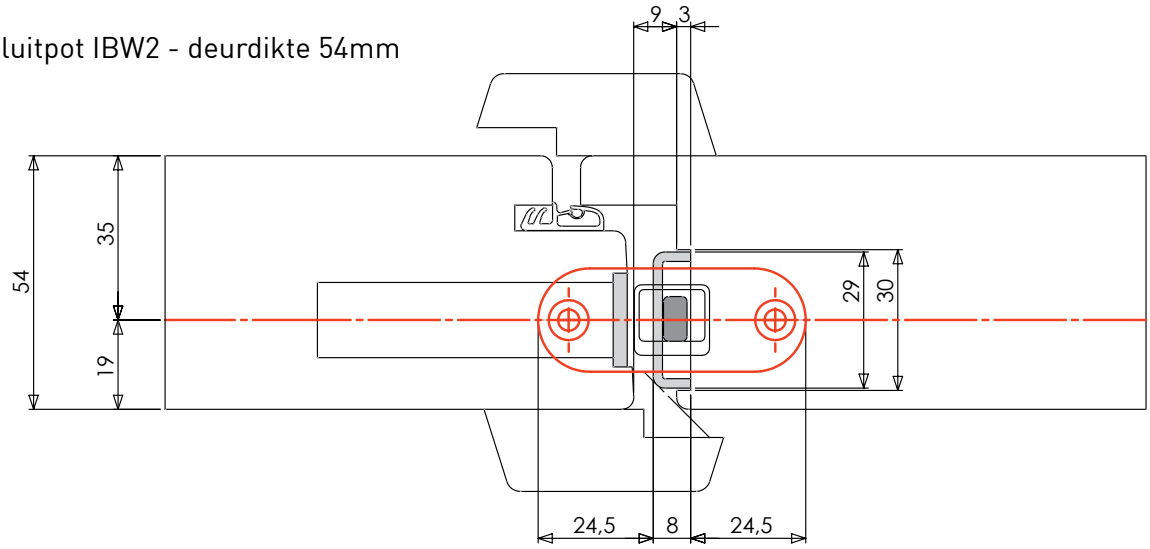


## SLUITPOT DETAILTEKENING - VOORPLAATBREEDTE 29MM

aanzicht sluitpot IBW3

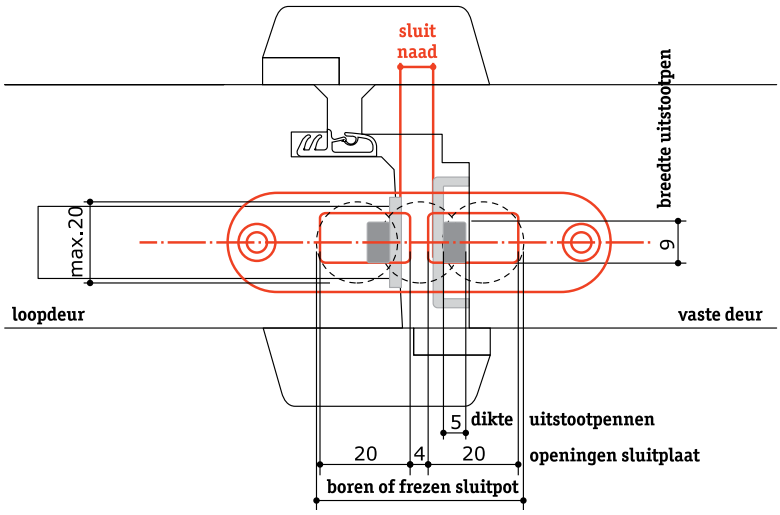




safe & secure